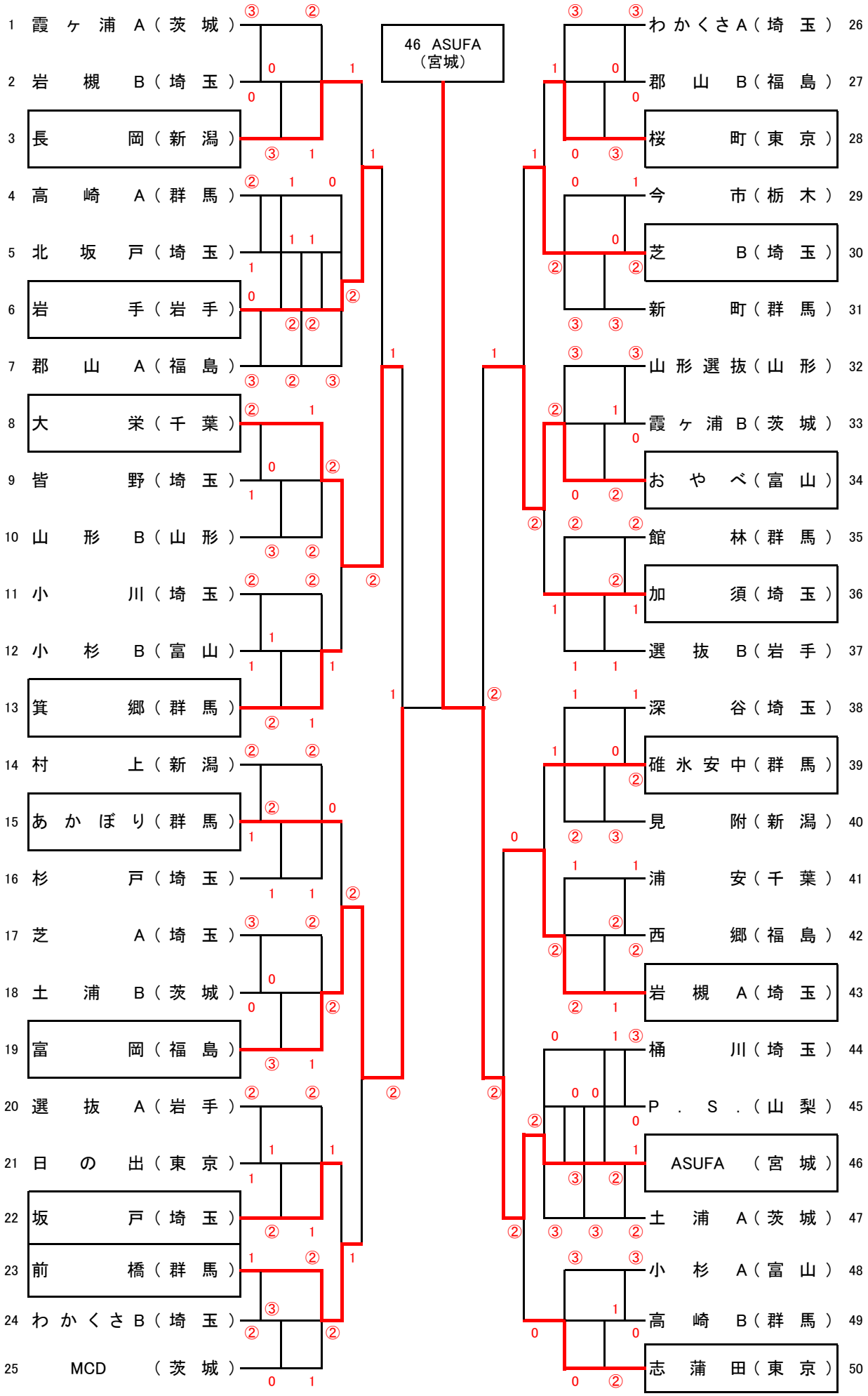男子団体（2位トーナメント）