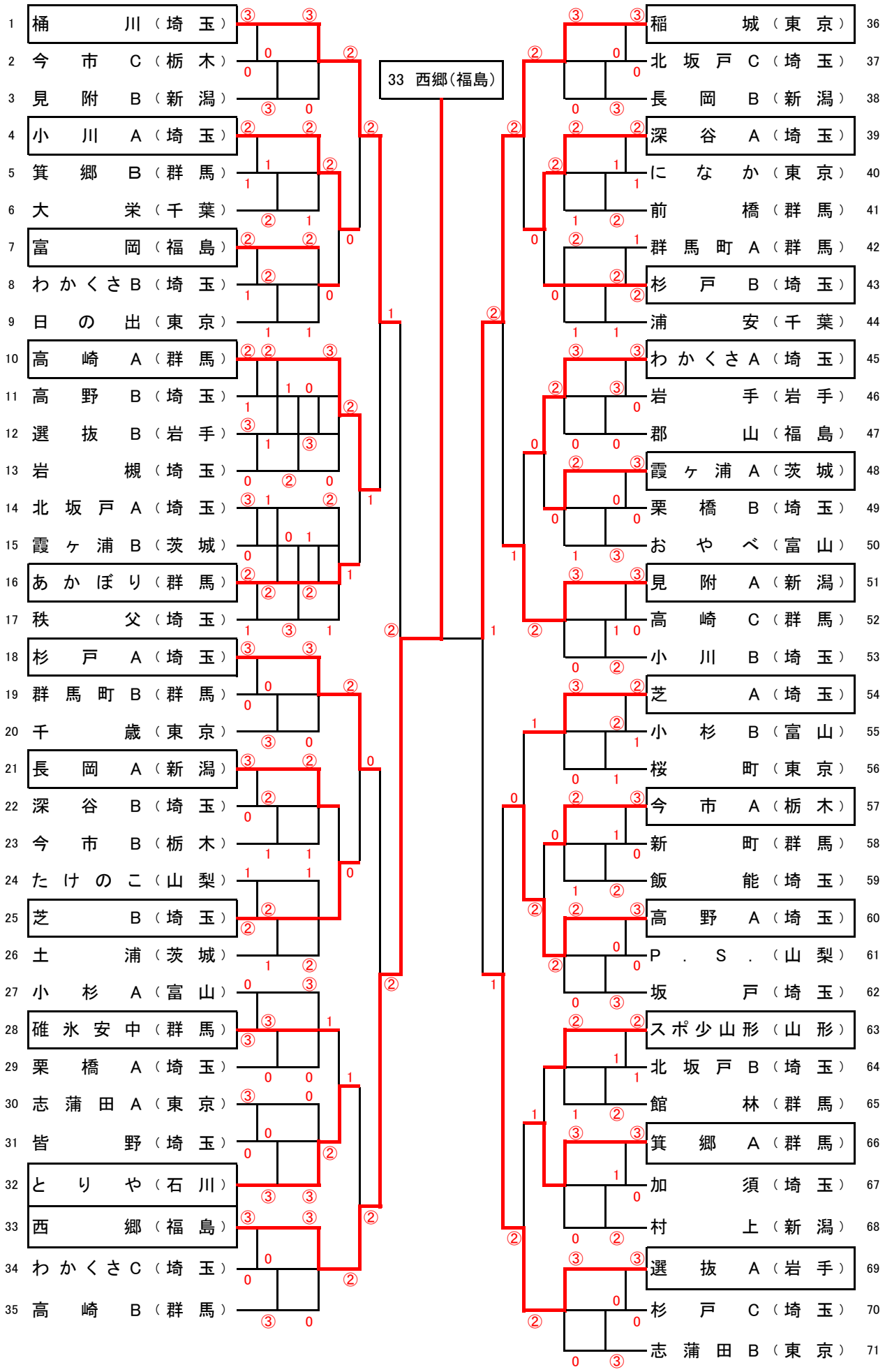女子団体（決勝トーナメント）