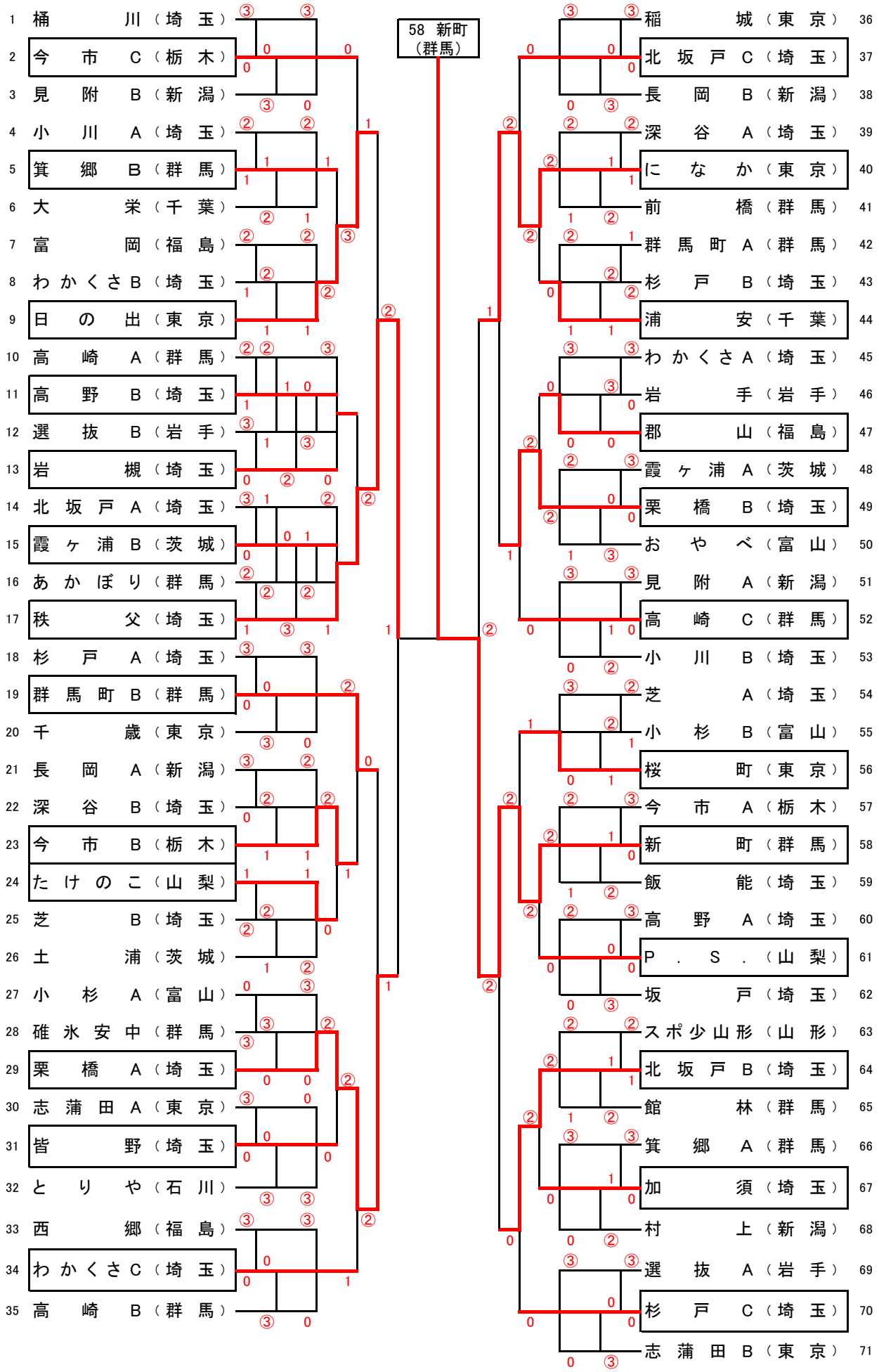女子団体（3位トーナメント）